Naturschutzbedarf Strobel

Mauerseglernistkasten zum Einbau an Mauern

Artikel-Nr. **416**

Dieser Kasten soll den Verlust von Brutplätzen des Mauersegler´s z.B. unter Dachziegeln, in Dachverschalungen, Mauerspalten usw. ausgleichen. Der Kasten lässt sich im Einbausteinprinzip (Einflug von unten) direkt in die Außendämmung integrieren oder mit Montagewinkeln nachträglich aufschrauben.
Er ist mit Fassadenfarbe streichbar.

Material:	Holzbeton
Maße:	12 cm auf 45 cm, 16 cm tief
Einflugloch:	3,5 cm x 15 cm
Gewicht:	6 kg

Für 3D-Video
QR-Code scannen!

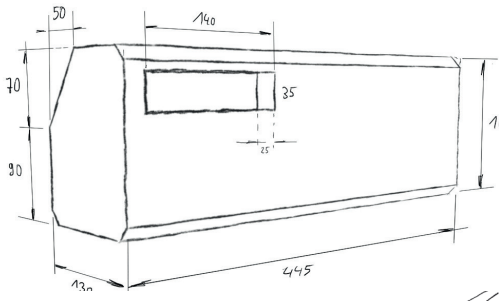

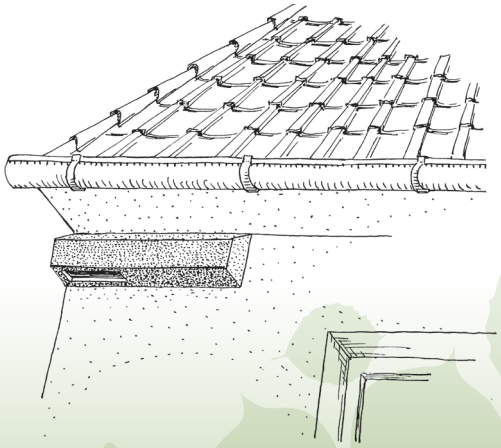

Naturschutzbedarf Strobel
Fachhandel und -beratung Fa. Pröhl
Ansprechpartner: Frau Kathrin Pröhl
Nitzschkaer Str. 29/1
04626 Schmölln OT Kummer

Telefon: (034491) 81877
Fax: (034491) 55618
E-Mail: info@naturschutzbedarf-strobel.de

USt.-Nr. ID: 166/258/00807

Bankverbindung:
Volks- und Raiffeisenbank Schmölln e.G.
Konto-Nr.: 49956, BLZ: 83065408
IBAN: DE51 8306 5408 0000 0499 56
BIC: GENODEF1SLR

Stand: 1 2022